SIPHONS ABLÄUFE

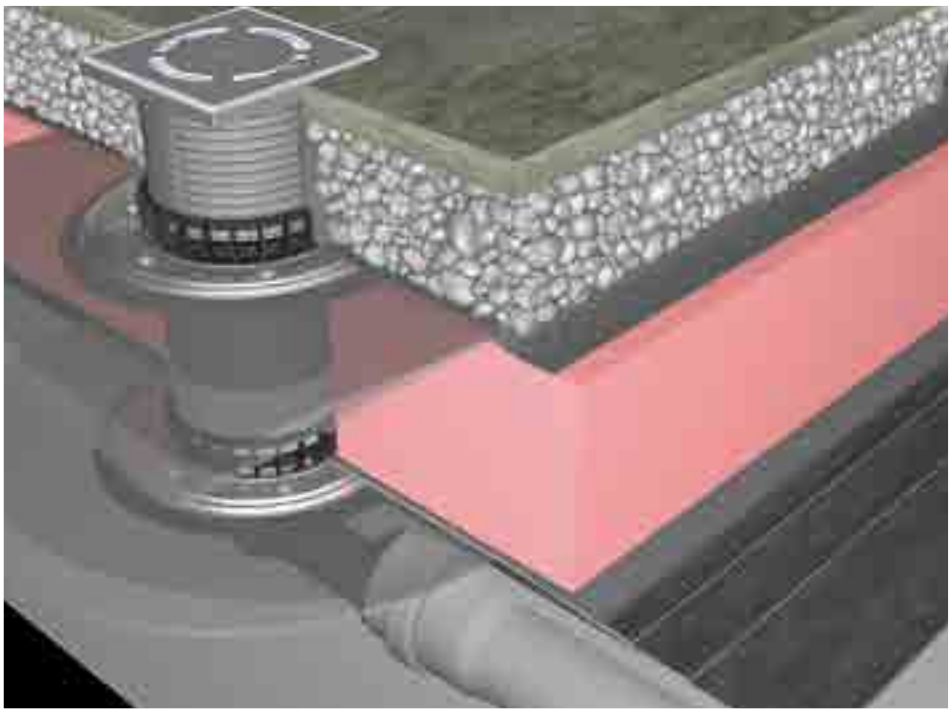

HL Подови сифони

12. Балкони и тераси

12

HL Сифони за балкони и тераси

Базова информация за проектиране и изпълнение

Като цяло отводняването на дъждовната вода от балкони и тераси трябва да се провежда през сифони. Още във фазата на проектирането трябва да се имат предвид някои важни въпроси, за да се избягват грешки:

▲ За определяне на подходящите сифони и необходимите принадлежности към тях, необходимо е преди полагането на изграждащите слоеве за пода, да бъдат известни всички подробности за него (напр. материала за носещата конструкция, топлоизолацията, хидроизолацията ...). Особено при обърнатите покриви се предвиждат възможности за отводняване както над топлоизолацията, така и на нивото на същинската хидроизолация.

▲ Площта, която се отводнява(или отделни части) и количеството на дъжда трябва да бъдат известни за избора на подходяща канализация . Решаващият фактор е изчисленото дъждовно количество вода (l/s) и отводнителния капацитет на канализацията (l/s).

▲ За да се предотврати просмукването на вода в строителните субстанции под хидроизолацията, трябва да се обърне специално внимание на типа на хидроизолацията, особенно на връзката и със сифона. Затова още преди да започне изграждането на покривните слоеве на терасата задължително се проверява съвместимостта на избраната от Вас хидроизолация с една от нашите възможности за свързване със сифона.

▲ Моля, обърнете внимание, че съгласно ÖNORM при тераси или лоджии, които са заобиколени от бордове, задължително трябва да се предвиди подходящо аварийно отводняване. Чрез него се избягват прекомерното натоварване на покривната конструкция с натрупана дъждовна вода или нейното проникване в сградата при тежки дъждовни събития или при евентуално запушване на отводнителната система. По тази причина, ние препоръчваме също и редовното почистване на сифоните.

▲ Според ÖNORM терасните подови сифони трябва се свързват само към дъждовната канализация. Ако отвеждането на дъждовната вода може да стане само в смесената канализия, ние препоръчваме използването на сифони с вградена клапа против канални миризми и залеждане

▲ Поддръжка
Според DIN 1986-3 покривните сифони, сифоните за балкони, тераси, както и и аварийните сифони минимум на всеки 6 месеца трябва да се ревизират и да се поддържат, ако е необходимо. Особено през есенните месеци или след екстремни метеорологични събития, периода на ревизия трябва да бъде по-кратък. Необходимо е да да се отстранят листата и мръсотията, да се почистват решетките и листоуловителите, за да се осигури безпрепятствен приток и оттичане на дъждовна вода. Липсващите и дефектни части трябва да бъдат заменени в процеса на на тази работа. Ревизионната и дренажна шахта HL635N улеснява тази необходима работа, особено при зелени покриви и в същото време осигурява сигурно отводняване чрез големите отводняващи отвори.

Съществени норми/Директиви

ÖNORM B2501 ..... Отводнителни системи за сгради
DIN 1986-100 ..... Отводнителни системи за сгради и площадки
EN 12056..... Гравитационни канализационни системи вътрешно в сгради
EN 1253..... Водоприемници за сгради
ÖNORM B2209 ..... Работа с хидроизолации
ÖNORM B2220 ..... Работа с битумни и полимерни покривни рулонни хидроизолации
ÖNORM B7209 ..... Работа с хидроизолации за сгради
ÖNORM B7220 ..... Покриви с хидроизолация

Избор на подходящи сифони

Критерии за подбор	Изисквания	Продукт
Отводнявани площи	За определяне на необходимото отводняване за тераса според ÖNORM B2501 и DIN 1986-100 се избира минимален интензитет на оразмерителния дъжд 300 л/(сек. x ha). Изчисления отводнителен дебит от терасата = 0,03 л/с x Отводняваната площ ($м^2$) Брой сифони = Отводнителен дебит от терасата / Дебита на 1 сифон	При определяне на подходящите сифони и техния брой е необходимо да се вземат предвид дебитите на съответните сифони
Подова конструкция	Предпоставка за избора на всички необходими принадлежности към сифоните, като например наставка (с или без фланец за хидроизолацията), гарнитура за хидроизолацията, дренажен пръстен и нагревател, е едно подробно описание на слоевете над подовата или покривната конструкция.	Наставка (с или без фланец за хидроизол ацията) Гарнитура за хидроизолацията Отводнителен пръстен Евентуален нагревател
Хидроизолация	За да се осигури едно сигурно водоплътно свързване на сифоните с хидроизолацията на терасата, необходимо е да е известен предварително използвания хидроизолационен материал. Полимерна мембрана (дебела до 2 мм, гъвкава) Битумен грунд Битумна мембрана за заваряване, модифицирана, респ. модифициран грунд PVC-мембрана FPO-мембрана на PP-основа Алтернативна на циментова основа, респ. епоксидна хидроизолация или хидроизолационно лепило	 HL83.0, HL8300.0 HL83, HL8300 HL83.H, HL8300H (с битумна мембрана), Сифон HL80H, HL3100TH, HL5100TH Удължителен елемент HL85NH, HL8500H HL83.P, HL8300.P HL83.PP, HL8300.PP (с PP фланец) HL83.M, HL8300.M (с каширана мембрана), Сифон HL80C (с фланец „CeraDrain“ от полимербетон), Удължителен елемент HL85NC
Посока на отводната тръба	Хоризонтална Вертикална	HL80-Серия, HL90, HL90.2, HL5100T-Серия HL80-Серия, HL310N.2, HL3100T-Серия
Връзка с канализацията	Дъждовна канализация Смесена канализация	Всички типове сифони са приложими Сифони с клапа против канални миризми: HL80-Серия, HL90.2, HL310N.2, HL3100T-Серия, HL5100T-Серия
Допълнителна информация	Според DIN 1986-100 при всички покривни конструкции и във всеки единичен случай като се вземат предвид очакваното дъждовно количество за съответната зона, типа на покривната конструкция, геометрията, хидроизолацията, статиката на покрива и отточната характеристика на отводнителната система, се проверява дали са необходими аварийни преливници.	

HL Водоприемници за тераси и балкони - монтажни примери

Тераса, самоносещи плочи във филцово легло, без топлоизолация

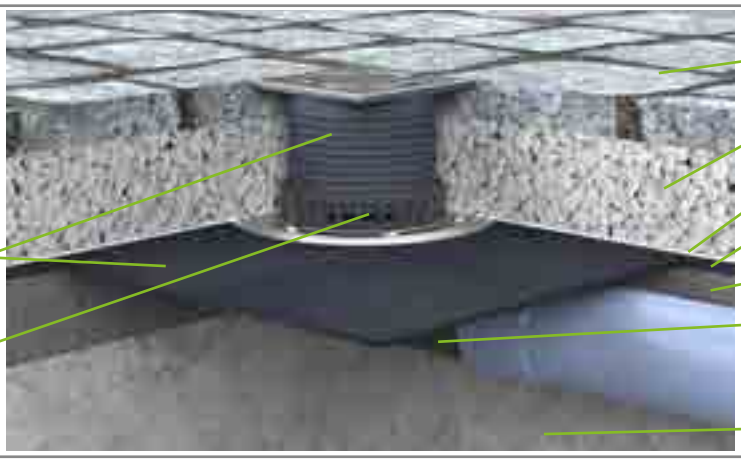

Тераса, самоносещи плочи във филцово легло, топлоизолация, обърната конструкция

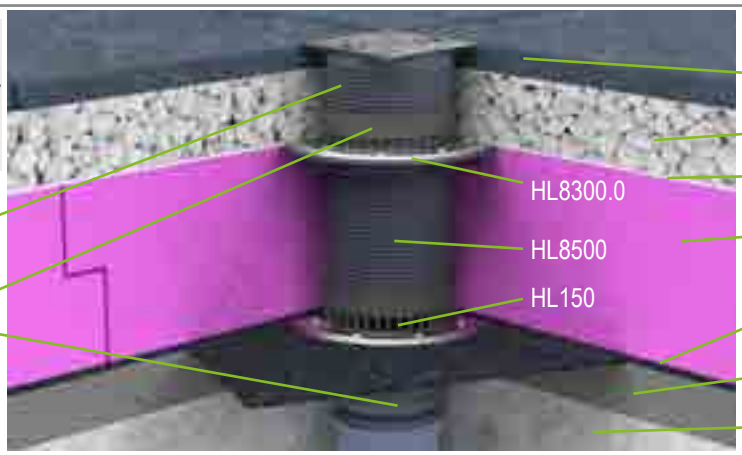

Тераса, декинг на дистанционери, с парозащита и топлоизолация

Тераса с плочки на плътна фуга, връзка към свързващата хидроизолация

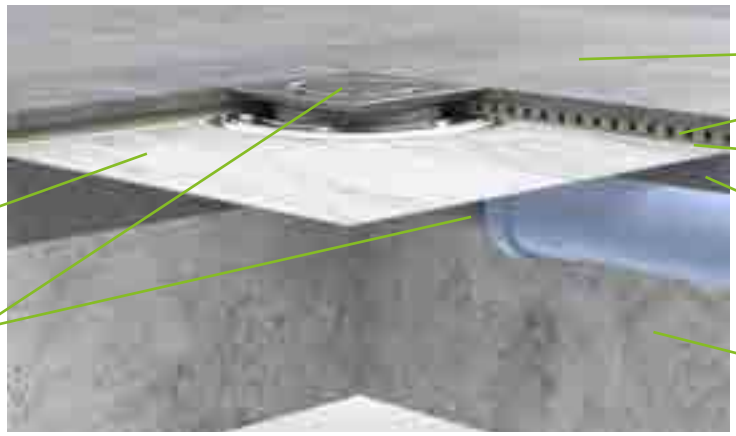

HL Сифони за балкони и тераси – Монтаж

Тераса, обърната конструкция, унипаваж положен във филцово легло, топлоизолация

1. Поставете сифонното тяло с предпазен капак в отвора на покривната конструкция

2. Заварете фабричната битумна мебрана на сифона към битумната мембрана на терасата

3. Положете разделящ слой, дренажен пръстен (HL180) върху сифонното тяло, положете и топлоизолацията

4. Удължителен елемент с фланец за хидроизолацията (HL85N) се срязва и се регулира на височината на топлоизолацията, поставя се върху дренажния пръстен (HL180), монтира се предпазния капак

5. Филтриращия слой (геотекстил) се пристяга между притискащия пръстен от неръждаема стомана (HL83.0) и удължителния елемент (HL85N), поставят се дренажен пръстен (HL180) и наставка с предпазен капак, която се регулира към горното ниво на плочките

6. Дренажния пръстен и наставката се опаковат с геотекстил, полага се филцова настилка и бетонни плочи върху нея, поставя се решетката

HL Сифони за тераси и балкони - Продукти - Преглед

Сифони

Продукт	HL80	HL80H	HL5100T	HL5100TH
Описание	Стандартен сифон	Стандартен сифон с битумна мембрана	Подов сифон, странично оттичане с висок дебит	Подов сифон, странично оттичане с висок дебит и битумна мембрана
Приложение	За хоризонтално и вертикално оттичане	За хоризонтално и вертикално оттичане, специално за битумни хидроизолации	За външно приложение до около 51 м²	За външно приложение до около 51 м², специално за битумни хидроизолации

Удължителни елементи

Продукт	HL340N	HL3400	HL85N
Описание	Удължител без фланец за хидроизолацията	Удължител без фланец за хидроизолацията	Удължител с фланец но без гарнитура за хидроизолацията
Приложение	За удължаване на наставката за сифони от серии HL80, HL90 и HL310N.2	За удължаване на наставката, подходящ за сифони от серии HL3100 и HL5100	Регулира височината на сифона на ниво хидроизолация за сифони от серии HL80, HL90 и HL310N.2

Гарнитури за хидроизолацията

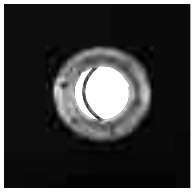

Продукт	HL83	HL8300	HL83.0	HL8300.0	HL83.M	HL8300.M
Описание	Гарнитура за хидроизолация с EPDM-мембрана	Гарнитура за хидроизолация с EPDM-мембрана	Гарнитура за хидроизолация без мембрана	Гарнитура за хидроизолация без мембрана	Гарнитура за хидроизолацията с каширана мембрана	Гарнитура за хидроизолацията с каширана мембрана
Приложение	За битумни грундове за сифони от серии HL80, HL90, HL310N.2 и HL92	За битумни грундове, подходяща за сифони от серии HL3100 и HL5100	За притискане на гъвкави мембранни хидроизолации до 2 мм, за серии HL80, HL90, HL310N.2 и HL92	За притискане на гъвкави мембранни хидроизолации до 2 мм, за сифони от серии HL3100 и HL5100	За обмазани и епоксидни хидроизолации (респ. лепила) за сифони от серии HL80, HL90, HL310N.2 и HL92	За обмазани и епоксидни хидроизолации (респ. лепила), подходяща за сифони от серии HL3100 и HL5100

Принадлежности

Продукт	HL180	HL150	HL080.8E	HL157	HL82
Описание	Дренажен пръстен	Дренажен пръстен	Листоуловител	Листоуловител	Нагревател комплект за сифони
Приложение	При отвеждане на дъждовната вода под топлоизолацията, напр. при, обърнати' покриви за сифони от серии HL80, HL90 и HL310N.2	При отвеждане на дъждовната вода на ниво хидроизолация при, обърнати' покриви, за сифони от серии HL5100T и HL3100T	За непроходими площи като например с филцова настилка, зелени площи за сифони от серии HL80, HL90 и HL310N.2	За неизползваеми площи като например с филцова настилка, зелени площи, за сифони от серии HL5100T и HL3100T	За допълнително подгряване на сифона с цел избягване образуването на лед в него за сифони от серии HL80, HL90 и HL310N.2

HL Сифони за тераси и балкони - Продукти - Преглед

HL90.2	HL310N.2	HL3100T	HL3100TH
Сифон хоризонтално оттичане	Сифон вертикално оттичане	Подов сифон, долно оттичане с висок дебит	Подов сифон, долно оттичане с висок дебит и битумна мембрана
Изключително плосък, за тънкослойни подови конструкции	При вертикално преминаване през тавана, висок дебит	За външно приложение до около 55 м²	За външно приложение до около 55 м², специално за битумни хидроизолации

Данни за продукта: Виж глава Гарнитури за хидроизолации/Удължители

HL8500	HL85NH	HL8500H
Удължител с фланец но без гарнитура за хидроизолацията	Удължителен елемент с битумна мембрана	Удължителен елемент с битумна мембрана
Регулира височината на сифона до ниво хидроизолация, подходящ за сифони от серии HL3100 и HL5100	Регулиране височината на сифона на нивото на битумната хидроизолация за сифони от серии HL80, HL90 и HL310N.2	Регулира височината на сифона до нивото на битумната хидроизолация, подходящ за сифони серии HL3100 и HL5100

Данни за продукта: Виж глава Гарнитури за хидроизолации/Удължители

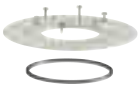

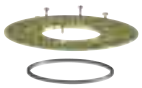

HL83.H	HL8300.H	HL83.P	HL8300.P	HL83.PP	HL8300.PP
Гарнитура за хидроизолацията с битумна мембрана	Гарнитура за хидроизолацията с битумна мембрана	Гарнитура за PVC хидроизолация с фланец от твърдо PVC	Гарнитура за PVC хидроизолация с фланец от твърдо PVC	Гарнитура за TPO хидроизолация с фланец от твърд PP	Гарнитура за TPO хидроизолация с фланец от твърд PP
За заваряване с битумни мембранни хидроизолации, модифицирани такива или мастици за сифони от серии HL80, HL90, HL310N.2 и HL92	За заваряване с битумни мембранни хидроизолации, модифицирани такива или мастици, подходяща за сифони от серии HL3100 и HL5100	За PVC-хидроизолационни мембрани за сифони от серии HL80, HL90, HL310N.2 и HL92	За PVC-хидроизолационни мембрани, подходяща за сифони от серии HL3100 и HL5100	За TPO/FPO-хидроизолационни мембрани на PP-базис за сифони от серии HL80, HL90, HL310N.2 и HL92	За TPO/FPO-хидроизолационни мембрани на PP-базис, подходяща за сифони от серии HL3100 и HL5100

HL181	HL151	HL152	HL153	HL155	HL156
Уловител за речен филц	Уловител за речен филц	Топлоизолация хоризонтална	Топлоизолация вертикална	Топлоизолация хоризонтална с нагревател	Топлоизолация вертикална с нагревател
За унипаваж, положен във филцово легло за сифони от серии HL80, HL90 и HL310N.2	За използване под декинг-настилки, подходящ за сифони от серии HL3100 и HL5100	За изграждане на топлоизолиран сифон за модел HL5100T	За изграждане на топлоизолиран сифон за модел HL3100T	За окомплектоване на топлоизолиран и отопляем сифон за модела HL5100T, с нагревател 18W/230V	За окомплектоване на топлоизолиран и отопляем сифон за модела HL3100T, с нагревател 18W/230V

HL Сифони за тераси и балкони - Продукти - Данни

HL80 Подов сифон за тераси, тръба на шарнирна връзка, суха клапа, с фланец, но без гарнитура за хидроизолацията

Данни

Материал	PP, PE
Отточна тръба	DN50/75 възможност за отрязване, регулируема от вертикално до хоризонтално положение, Материал PE, за свързване с муфа с гумен уплътнител или заваряване
Наставка	123 x 123 мм, възможност за отрязване
Вход	Решетка от неръждаема стомана 115 x 115 мм
Клапа против миризми	суха клапа
Стандарт	EN 1253
Клас на натоварване	K3 – макс. 300 кг
Допълнителна информация	Отводнява до 25 м², при интензитет на оразмерителния дъжд 400 л/(сек. x ha), запазено място: мин. 185 x 340 мм, отвор за пробиване: Ø 185 мм. При хидроизолации - без О-ринга!
Допълнително съдържа	Обтегач на рамката, Предпазен капак

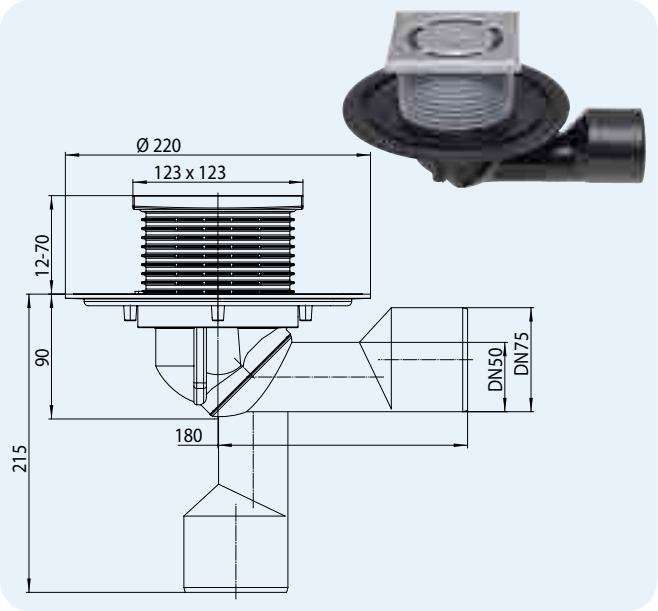

HL-Nr.	Размер	Тегло	EAN	Бр./опак.
80	DN50/75	650 г	+700806	1

HL80H Подов сифон за тераси, тръба на шарнирна връзка, суха клапа, с битумна мембрана

Данни

Материал	PP, PE, заводски заварена битумна мембрана
Отточна тръба	DN50/75 възможност за отрязване, регулируема от вертикално до хоризонтално положение, Материал PE, за свързване с муфа с гумен уплътнител или заваряване
Наставка	123 x 123 мм, възможност за отрязване
Клапа против миризми	суха клапа
Вход	Решетка от неръждаема стомана 115 x 115 мм
Стандарт	EN 1253
Клас на натоварване	K3 – макс. 300 кг
Препоръчва се за	Битумни мембрани
Допълнителна информация	За външно приложение, отводнява до около 25 м², при интензитет на оразмерителния дъжд 400 л/(сек. x ha), запазено място: мин. 185 x 340 мм, отвор за пробиване: Ø 185 мм
Допълнително съдържа	Обтегач на рамката, Предпазен капак

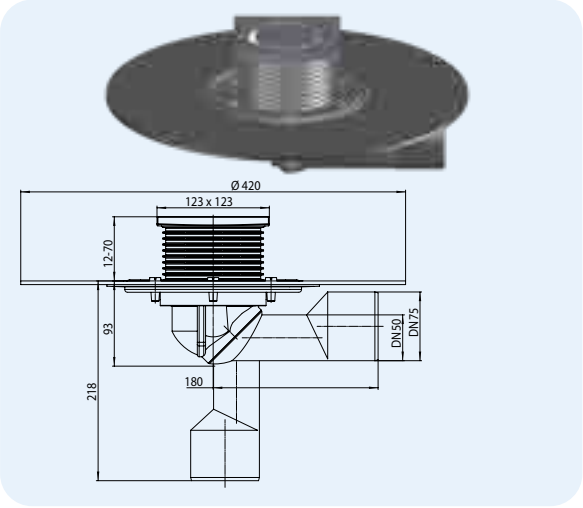

HL-Nr.	Размер	Тегло	EAN	Бр./опак.
80H	DN50/75	1300 г	+701803	1

Хидравлична таблица HL80, HL80H
Тествани в съответствие с EN 1253-2:2015 по т. 5.5.2.1 черт. 10a) + 10b) по т. 5.5.1.2 черт 9
Дебита е измерен според EN 1253-2:2015 по т. 5.5.2.1 с водосточен клон 3 m

Номинален диаметър	EN 1253	5 mm	15 mm	25 mm	35 mm	45 mm	55 mm	65 mm	75 mm
DN 50	мин. 0,9 (35 mm)	0,30	0,90	0,95	1,05	1,10	1,20	1,25	1,30
DN 75	мин. 1,7 (35 mm)	0,35	1,00	1,10	1,30	1,35	1,40	1,45	1,50

Дебита е измерен според EN 1253-2:2015 по т. 5.5.1.2 свободно оттичане

Номинален диаметър	EN 1253	5 mm	15 mm	20 mm	35 mm	45 mm	55 mm	65 mm	75 mm
DN 50	мин. 0,8 (20 mm)	0,30	0,90	1,00	1,20	1,25	1,30	1,35	1,40
DN 75	мин. 0,8 (20 mm)	0,30	0,90	0,95	1,10	1,20	1,30	1,35	1,40

HL81G Подов сифон за площадки, рамка и решетка от чугун, шарнирна връзка, суха клапа, с фланец, но без гарнитура за хидроизолацията

Данни

Материал	PP, PE, Чугун/PP
Отточна тръба	DN50/75 възможност за отрязване, регулируема от вертикално до хоризонтално положение, Материал PE, за свързване с муфа с гумен уплътнител или заваряване
Рамка	**Чугун** 150 x 150 мм
Наставка	Пластмаса, възможност за отрязване
Вход	**Чугунена решетка** 137 x 137 мм
Клапа против миризми	суха клапа
Стандарт	EN 1253
Клас на натоварване	A – макс. 1,5 т
Препоръчва се за	Натоварвания до 1,5 т
Допълнителна информация	Отводнява до 25 м², при интензитет на оразмерителния дъжд 400 л/(сек. x ha), запазено място: мин. 185 x 340 мм, отвор за пробиване: Ø 185 мм. При хидроизолации - без О-ринга!
Допълнително съдържа	Предпазен капак

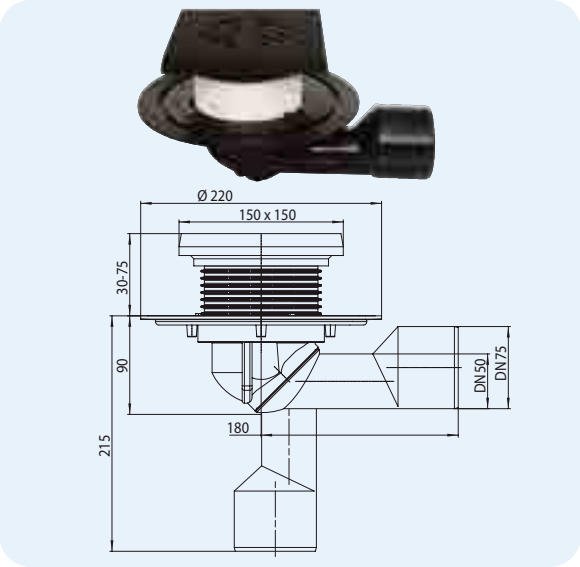

HL-Nr.	Размер	Тегло	EAN	Бр./опак.
81G	50/75	2620 г	+000876	1
81GH	50/75	3114 г	+600337	1

Хидравлична таблица HL81G, HL81GH
Тествани в съответствие с EN 1253-2:2015 по т. 5.5.2.1 черт. 10a) + 10b) по т. 5.5.1.2 черт 9
Дебита е измерен според EN 1253-2:2015 по т. 5.5.2.1 с водосточен клон 3 m

Номинален диаметър	EN 1253	5 mm	15 mm	25 mm	35 mm	45 mm	55 mm	65 mm	75 mm
DN 50	мин. 0,9 (35 mm)	0,30	0,95	1,00	1,10	1,25	1,30	1,35	1,40
DN 75	мин. 1,7 (35 mm)	0,30	0,95	1,30	1,35	1,40	1,45	1,55	1,60

Дебита е измерен според EN 1253-2:2015 по т. 5.5.1.2 свободно оттичане

Номинален диаметър	EN 1253	5 mm	15 mm	20 mm	35 mm	45 mm	55 mm	65 mm	75 mm
DN 50	мин. 0,8 (20 mm)	0,35	1,05	1,25	1,35	1,40	1,45	1,50	1,55
DN 75	мин. 0,8 (20 mm)	0,35	1,05	1,15	1,25	1,30	1,35	1,40	1,45

HL90 Подов сифон за тераси, много нисък, монтажна дълбочина 57 мм, с фланец, но без гарнитура за хидроизолацията

Данни

Материал	PP
Отточна тръба	DN40/50, може да се реже, хоризонтална, за свързване с муфа с гумен уплътнител
Наставка	123 x 123 мм, възможност за отрязване
Вход	Решетка от неръждаема стомана 115 x 115 мм
Стандарт	EN 1253
Клас на натоварване	K3 – макс. 300 кг
Допълнителна информация	Монтажна дълбочина 57 мм; Отводнява до 18 м², при интензитет на оразмерителния дъжд 400 л/(сек. x ha), запазено място: мин. 185 x 340 мм. При хидроизолации - без О-ринга!
Допълнително съдържа	Обтегач на рамката, Предпазен капак, Сито

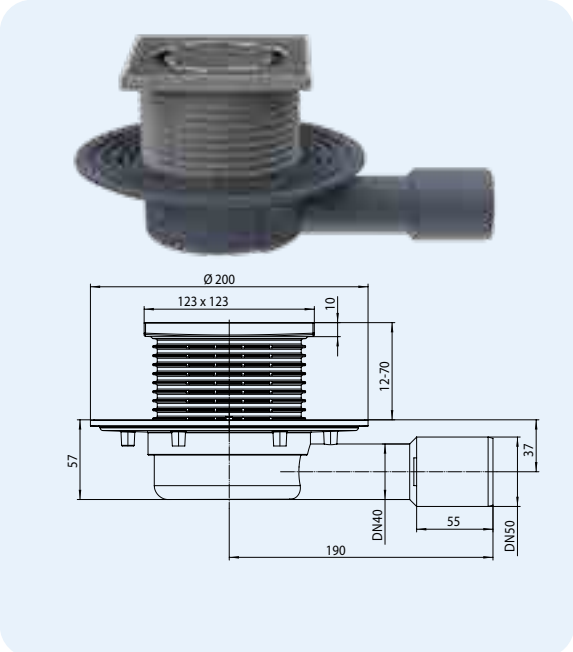

HL-Nr.	Размер	Тегло	EAN	Бр./опак.
90	DN40/50	425 г	+006359	1

Хидравлична таблица HL90
Тествани в съответствие с EN 1253-2:2015 по т. 5.5.2.1 черт. 10a) + 10b) по т. 5.5.1.2 черт 9
Дебита е измерен според EN 1253-2:2015 по т. 5.5.2.1 с водосточен клон 3 m

Номинален диаметър	EN 1253	5 mm	15 mm	25 mm	35 mm	45 mm	55 mm	65 mm	75 mm
DN 40	-	-	-	-	-	-	-	-	-
DN 50	мин. 0,9 (35 mm)	0,30	0,80	0,85	0,90	0,95	1,00	1,05	1,10

Дебита е измерен според EN 1253-2:2015 по т. 5.5.1.2 свободно оттичане

Номинален диаметър	EN 1253	5 mm	15 mm	20 mm	35 mm	45 mm	55 mm	65 mm	75 mm
DN 40	мин. 0,6 (20 mm)	0,30	0,65	0,75	0,80	0,85	0,90	0,95	1,00
DN 50	мин. 0,8 (20 mm)	0,30	0,70	0,75	0,90	0,95	1,00	1,10	1,15

HL90.2 Подов сифон за тераси, много нисък монтаж на 57 мм, суха клапа, с фланец, но без гарнитура за хидроизолацията

Данни

Материал	PP
Отточна тръба	DN40/50, може да се реже, хоризонтална, за свързване с муфа с гумен уплътнител
Наставка	123 x 123 мм, възможност за отрязване
Вход	Решетка от неръждаема стомана 115 x 115 мм
Клапа против миризми	суха клапа
Стандарт	EN 1253
Клас на натоварване	K3 – макс. 300 кг
Допълнителна информация	Монтажна дълбочина 57 мм; Отводнява до 18 м², при интензитет на оразмерителния дъжд 400 л/(сек. x ha), запазено място: мин. 185 x 340 мм. При хидроизолации - без О-ринга!
Допълнително съдържа	Обтегач на рамката, Предпазен капак

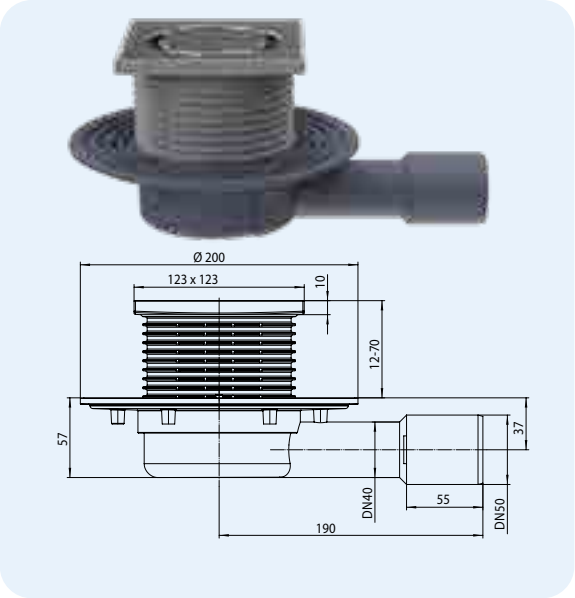

Хидравлична таблица HL90.2
Тествани в съответствие с EN 1253-2:2015 по т. 5.5.2.1 черт. 10a) + 10b) по т. 5.5.1.2 черт 9

Дебита е измерен според EN 1253-2:2015 по т. 5.5.2.1 с водосточен клон 3 m

Номинален диаметър	EN 1253	5 mm	15 mm	25 mm	35 mm	45 mm	55 mm	65 mm	75 mm
DN 40	-	-	-	-	-	-	-	-	-
DN 50	мин. 0,9 (35 mm)	0,35	0,75	0,8	0,85	0,9	0,95	1,00	1,05

Дебита е измерен според EN 1253-2:2015 по т. 5.5.1.2 свободно оттичане

Номинален диаметър	EN 1253	5 mm	15 mm	20 mm	35 mm	45 mm	55 mm	65 mm	75 mm
DN 40	мин. 0,6 (20 mm)	0,35	0,70	0,75	0,80	0,85	0,90	0,95	1,00
DN 50	мин. 0,8 (20 mm)	0,40	0,75	0,80	0,90	0,95	1,00	1,05	1,10

HL-Nr.	Размер	Тегло	EAN	Бр./опак.
90.2	DN40/50	425 г	+016853	1

HL90KH Подов сифон за тераси с битумна мембрана, много нисък монтаж на 61 мм, без суха клапа

Данни

Материал	PP, заводски заварена битумна мембрана
Отточна тръба	DN40/50, може да се реже, хоризонтална, за свързване с муфа с гумен уплътнител
Вход	Листоуловител HL181
Стандарт	EN 1253
Допълнителна информация	Дълбочина 61 mm; За външно приложение, отводнява до 17 м², при интензитет на оразмерителния дъжд 400 l(s x ha), запазено място: мин.185 x 340 мм

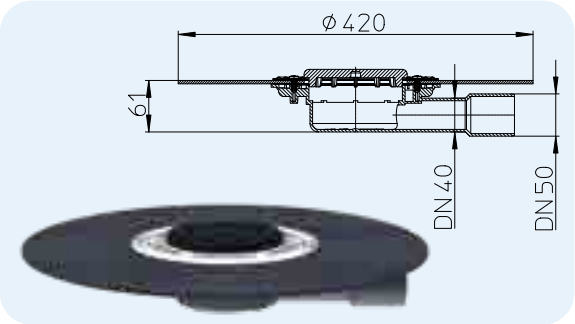

HL-Nr.	Размер	Тегло	EAN	Бр./опак.
90KH	DN40/50	1100 g	+036998	1

Хидравлична таблица HL90KH
Тествани в съответствие с EN 1253-2:2015 по т. 5.5.2.1 черт. 10a) + 10b) по т. 5.5.1.2 черт 9

Дебита е измерен според EN 1253-2:2015 по т. 5.5.2.1 с водосточен клон 3 m

Номинален диаметър	EN 1253	5 mm	15 mm	25 mm	35 mm	45 mm	55 mm	65 mm	75 mm
DN 40	-	-	-	-	-	-	-	-	-
DN 50	мин. 0,9 (35 mm)	0,35	0,85	0,9	0,95	1	1,1	1,15	1,2

Дебита е измерен според EN 1253-2:2015 по т. 5.5.1.2 свободно оттичане

Номинален диаметър	EN 1253	5 mm	15 mm	20 mm	35 mm	45 mm	55 mm	65 mm	75 mm
DN 40	мин. 0,6 (20 mm)	0,50	0,65	0,70	0,80	0,85	0,90	0,95	1,00
DN 50	мин. 0,8 (20 mm)	0,30	0,65	0,70	0,80	0,85	0,90	0,95	1,00

HL310N.2 Подов сифон за тераси, суха клапа, с фланец, но без гарнитура за хидроизолацията, DN50/75/110

Данни

Материал	PP
Отточна тръба	DN50/75/110, може да се реже, вертикална, за свързване с муфа с гумен уплътнител
Наставка	123 x 123 мм, възможност за отрязване
Вход	Решетка от неръждаема стомана 115 x 115 мм
Клапа против миризми	суха клапа
Стандарт	EN 1253
Клас на натоварване	K3 – макс. 300 кг
Допълнителна информация	Отводнява до 21 м², при интензитет на оразмерителния дъжд 400 л/(сек. x ha), запазено място: мин. 185 x 185 мм. При хидроизолации - без О-ринга!
Допълнително съдържа	Обтегач на рамката, Предпазен капак

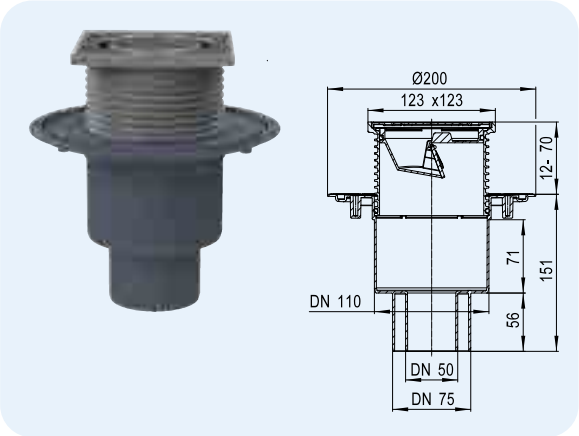

HL-Nr.	Размер	Тегло	EAN	Бр./опак.
310N.2	DN50/75/110	565 г	+021963	1

Хидравлична таблица HL310N.2
Тествани в съответствие с EN 1253-2:2015 по т. 5.5.2.1 черт. 10a) + 10b) по т. 5.5.1.2 черт 9

Дебита е измерен според EN 1253-2:2015 по т. 5.5.2.1 с водосточен клон 3 m

Номинален диаметър	EN 1253	5 mm	15 mm	25 mm	35 mm	45 mm	55 mm	65 mm	75 mm
DN 50	мин. 0,9 (35 mm)	0,30	0,85	1,15	1,20	1,20	1,25	-	-
DN 75	мин. 1,7 (35 mm)	0,30	0,80	0,90	0,95	1,00	1,05	1,1	-
DN 110	мин. 4,5 (35 mm)	0,35	0,8	0,85	0,90	0,95	1,00	1,05	-

Дебита е измерен според EN 1253-2:2015 по т. 5.5.1.2 свободно оттичане

Номинален диаметър	EN 1253	5 mm	15 mm	20 mm	35 mm	45 mm	55 mm	65 mm	75 mm
DN 50	мин. 0,8 (20 mm)	0,25	0,80	0,85	0,90	0,95	1,00	1,05	-
DN 75	мин. 0,8 (20 mm)	0,25	0,80	0,85	0,90	0,95	1,00	1,05	-
DN 110	мин. 1,4 (20 mm)	0,25	0,80	0,85	0,90	0,95	1,00	1,05	-

HL310KH Подов сифон за тераси с битумна мембрана, без клапа, DN50/75/110

Данни

Материал	PP, заводски заварена битумна мембрана
Отточна тръба	DN50/75/110, може да се реже, вертикална, за свързване с муфа с гумен уплътнител
Вход	Листоуловител HL181
Стандарт	EN 1253
Допълнителна информация	За външно приложение, отводнява до 32 м², при интензитет на оразмерителния дъжд 400 l(s x ha), запазено място: мин.185 x 185 мм, отвор за пробиване: Ø 185 mm

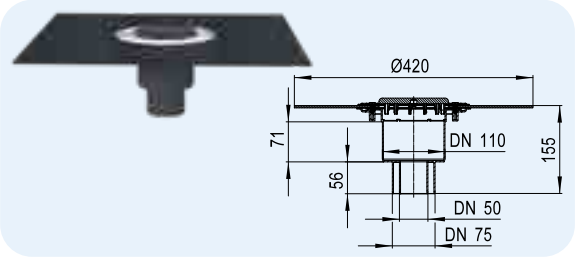

HL-Nr.	Размер	Тегло	EAN	Бр./опак.
310KH	DN50/75/110	1050 g	+037018	1

Хидравлична таблица HL310KH
Тествани в съответствие с EN 1253-2:2015 по т. 5.5.2.1 черт. 10a) + 10b) по т. 5.5.1.2 черт 9

Дебита е измерен според EN 1253-2:2015 по т. 5.5.2.1 с водосточен клон 3 m

Номинален диаметър	EN 1253	5 mm	15 mm	25 mm	35 mm	45 mm	55 mm	65 mm	75 mm
DN 50	мин. 0,9 (35 mm)	0,35	1,50	3,15	5,40	-	-	-	-
DN 75	мин. 1,7 (35 mm)	0,30	1,30	1,50	1,55	1,60	1,65	1,70	1,80
DN 110	мин. 4,5 (35 mm)	0,30	1,25	1,35	1,40	1,50	1,55	1,60	1,65

Дебита е измерен според EN 1253-2:2015 по т. 5.5.1.2 свободно оттичане

Номинален диаметър	EN 1253	5 mm	15 mm	20 mm	35 mm	45 mm	55 mm	65 mm	75 mm
DN 50	мин. 0,8 (20 mm)	0,50	1,60	1,70	1,80	1,85	1,90	1,95	-
DN 75	мин. 0,8 (20 mm)	0,40	1,25	1,30	1,40	1,45	1,50	1,55	1,60
DN 110	мин. 1,4 (20 mm)	0,35	1,20	1,30	1,40	1,45	1,50	1,55	1,60

HL5100T Подов сифон за тераси, висок дебит, суха клапа, с фланец, но без гарнитура за хидроизолацията

Данни

Материал	PP
Отточна тръба	DN75, хоризонтална, за свързване с муфа с гумен уплътнител
Наставка	145 x 145 мм, „Klick-Klack-фиксираща система за решетката“, възможност за отрязване
Вход	Решетка от неръждаема стомана 138 x 138 мм
Затвор против миризми	суха клапа
Стандарт	EN 1253
Клас на натоварване	K 3 – макс. 300 кг
Допълнителна информация	Отводнява до 51 м², при интензитет на оразмерителния дъжд 400 л/(сек. x ha), запазено място: мин. 220 x 340 мм. При хидроизолации - без О-ринга!
Допълнително съдържа	Обтегач на рамката, предпазен капак

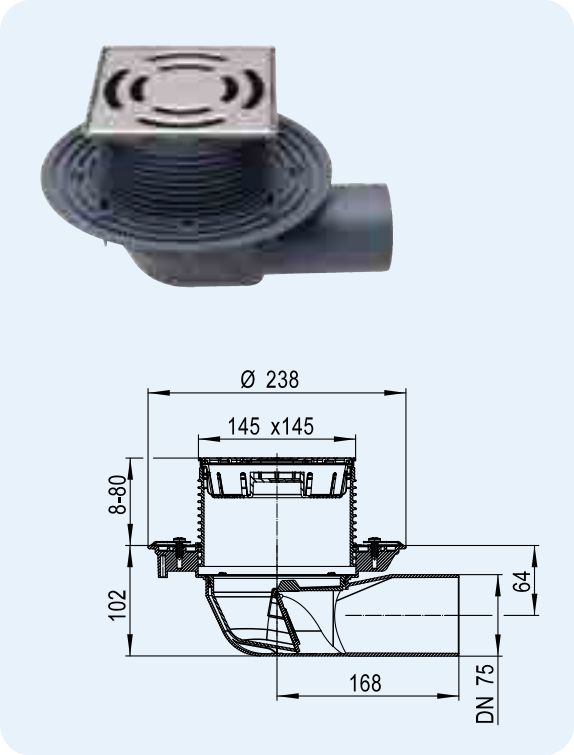

HL-Nr.	Размер	Тегло	EAN	Бр./опак.
5100T	DN75	904 г	+034703	1

HL5100TH Подов сифон за тераси, висок дебит, с битумна мембрана, суха клапа

Данни

Материал	PP, заводски заварена битумна мембрана
Отточна тръба	DN75, хоризонтална, за свързване с муфа с гумен уплътнител
Наставка	145 x 145 мм, „Klick-Klack- фиксираща система за решетката“, възможност за отрязване
Вход	Решетка от неръждаема стомана 138 x 138 мм
Затвор против миризми	суха клапа
Стандарт	EN 1253
Клас на натоварване	K 3 – макс. 300 кг
Допълнителна информация	За външно приложение, отводнява до около 51 м², при интензитет на оразмерителния дъжд 400 л/(сек. x ha), за битумни хидроизолации, запазено място: мин. 220 x 340 мм
Допълнително съдържа	Обтегач на рамката, предпазен капак

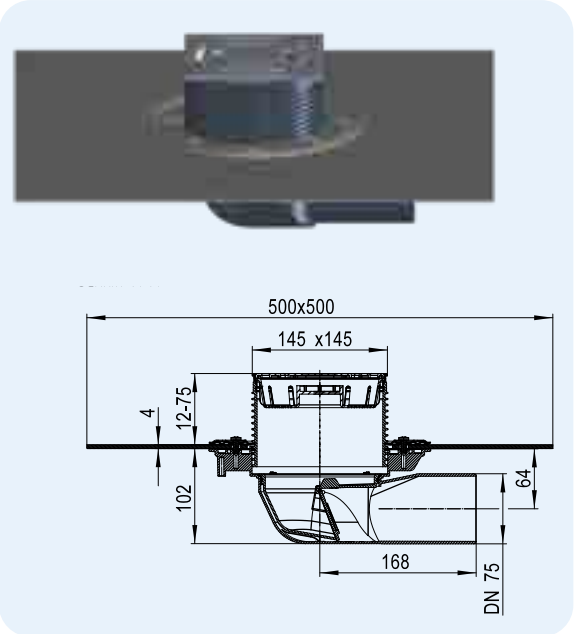

HL-Nr.	Размер	Тегло	EAN	Бр./опак.
5100TH	DN75	2266 г	+034710	1

Хидравлична таблица HL5100T, HL5100TH
Тествани в съответствие с EN 1253-2:2015 по т. 5.5.2.1 черт. 10a) + 10b) по т. 5.5.1.2 черт 9
Дебита е измерен според EN 1253-2:2015 по т. 5.5.2.1 с водосточен клон 3 m

Номинален диаметър	EN 1253	5 mm	15 mm	25 mm	35 mm	45 mm	55 mm	65 mm	75 mm
DN 75	мин. 1,7 (35 mm)	0,45	1,50	2,85	2,90	2,95	3,40	4,40	4,45

Дебита е измерен според EN 1253-2:2015 по т. 5.5.1.2 свободно оттичане

Номинален диаметър	EN 1253	5 mm	15 mm	20 mm	35 mm	45 mm	55 mm	65 mm	75 mm
DN 75	мин. 0,8 (20 mm)	0,50	1,80	2,05	2,25	2,30	2,50	2,60	2,65

HL5100TG Подов сифон за площадки, рамка и решетка от чугун, суха клапа, с фланец, но без гарнитура за хидроизолацията

Данни

Материал	PP/чугун
Отточна тръба	DN75, хоризонтална, за свързване с муфа с гумен уплътнител
Наставка	Рамка от чугун 190 x 190 mm, срязва се по височина 45 - 80 mm
Вход	Решетка от чугун 175 x 175 mm
Затвор против миризми	суха клапа
Стандарт	EN 1253
Клас на натоварване	B - 12,5 t
Допълнителна информация	особено подходящ за гаражи, складове, помещения за отпадъци и асфалтови настилки. За външно отводняване на площадки до 62 м², при интензитет на оразмерителния дъжд 400 l/ (s x ha). Запазено място в конструкцията: мин. 220 x 340 мм
Допълнително съдържа	Предпазен монтажен капак

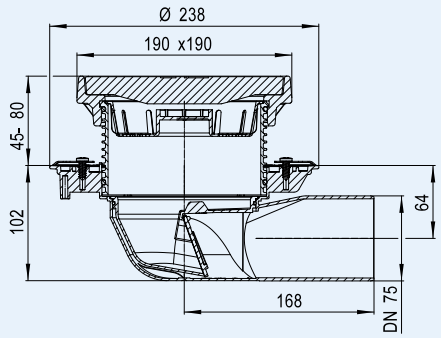

HL-Nr.	Размер	Тегло	EAN	Бр./опак.
5100TG	DN75	12355 г	+048809	1

HL5100THG Подов сифон за площадки, рамка и решетка от чугун, суха клапа, с битумна мембрана

Данни

Материал	PP/чугун, заводски заварена битумна мембрана
Отточна тръба	DN75, хоризонтална, за свързване с муфа с гумен уплътнител
Наставка	Рамка от чугун 190 x 190 mm, срязва се по височина 45 - 80 mm
Вход	Решетка от чугун 175 x 175 mm
Затвор против миризми	суха клапа
Стандарт	EN 1253
Клас на натоварване	B - 12,5 t
Допълнителна информация	особено подходящ за гаражи, складове, помещения за отпадъци и асфалтови настилки. За външно отводняване на площадки до 62 м², при интензитет на оразмерителния дъжд 400 l/ (s x ha). Запазено място в конструкцията: мин. 220 x 340 мм
Допълнително съдържа	Предпазен монтажен капак

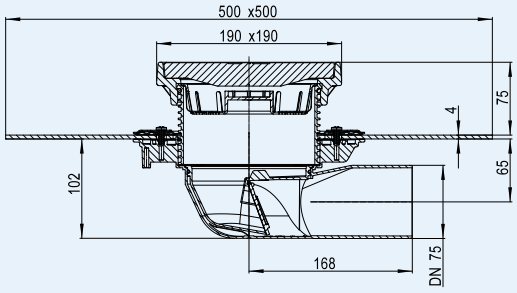

HL-Nr.	Размер	Тегло	EAN	Бр./опак.
5100THG	DN75	13715 г	+048816	1

Хидравлична таблица HL5100TG, HL5100THG
Тествани в съответствие с EN 1253-2:2015 по т. 5.5.2.1 черт. 10a) + 10b) по т. 5.5.1.2 черт 9
Дебита е измерен според EN 1253-2:2015 по т. 5.5.2.1 с водосточен клон 3 m

Номинален диаметър	EN 1253	5 mm	15 mm	25 mm	35 mm	45 mm	55 mm	65 mm	75 mm
DN 75	мин. 1,7 (35 mm)	0,55	1,90	3,00	3,30	3,70	3,80	3,90	4,00

Дебита е измерен според EN 1253-2:2015 по т. 5.5.1.2 свободно оттичане

Номинален диаметър	EN 1253	5 mm	15 mm	20 mm	35 mm	45 mm	55 mm	65 mm	75 mm
DN 75	мин. 0,8 (20 mm)	0,75	1,85	2,50	2,85	2,95	3,10	3,20	3,25

HL3100T Подов сифон за тераси, висок дебит, суха клапа, с фланец, но без гарнитура за хидроизолацията, DN75/110

Данни

Материал	PP
Отточна тръба	DN75/110, вертикална, за свързване с муфа с гумен уплътнител
Наставка	145 x 145 мм, „Klick-Klack-фиксираща система за решетката“, възможност за отрязване
Вход	Решетка от неръждаема стомана 138 x 138 мм
Затвор против миризми	суха клапа
Стандарт	EN 1253
Клас на натоварване	K 3 – макс. 300 кг
Допълнителна информация	За външно приложение, отводнява до 45 м² (DN110) или до 55 м² (DN75), при интензитет на оразмерителния дъжд 400 l/(s x ha). Запазено място в конструкцията: мин. 220 x 220 мм. Отвор за пробиване: Ø 220 mm.
Допълнително съдържа	Обтегач на рамката, предпазен капак

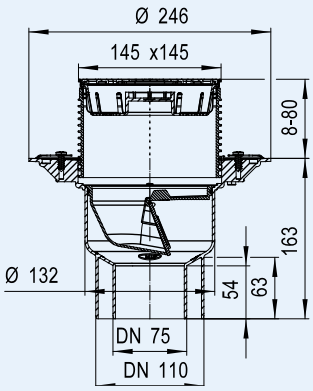

HL-Nr.	Размер	Тегло	EAN	Бр./опак.
3100T	DN75/110	954 г	+034659	1

HL3100TH Подов сифон за тераси, висок дебит, с битумна мембрана, суха клапа, DN75/110

Данни

Материал	PP, заводски заварена битумна мембрана
Отточна тръба	DN75/110, вертикална, за свързване с муфа с гумен уплътнител
Наставка	145 x 145 мм, „Klick-Klack-фиксираща система за решетката“, възможност за отрязване
Вход	Решетка от неръждаема стомана 138 x 138 мм
Затвор против миризми	суха клапа
Стандарт	EN 1253
Клас на натоварване	K 3 – макс. 300 кг
Допълнителна информация	За външно приложение, отводнява до 45 м² (DN110) или до 55 м² (DN75), при интензитет на оразмерителния дъжд 400 l/(s x ha). Запазено място в конструкцията: мин. 220 x 220 мм. Отвор за пробиване: Ø 220 mm.
Допълнително съдържа	Обтегач на рамката, предпазен капак

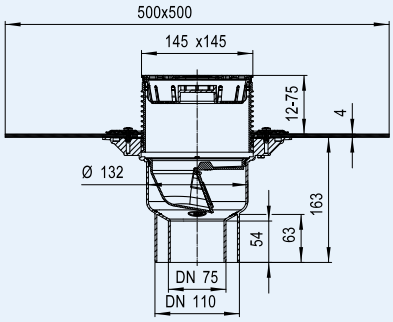

HL-Nr.	Размер	Тегло	EAN	Бр./опак.
3100TH	DN75/110	2290 г	+034666	1

Хидравлична таблица HL3100T, HL3100TH
Тествани в съответствие с EN 1253-2:2015 по т. 5.5.2.1 черт. 10a) + 10b) по т. 5.5.1.2 черт 9
Дебита е измерен според EN 1253-2:2015 по т. 5.5.2.1 с водосточен клон 3 m

Номинален диаметър	EN 1253	5 mm	15 mm	25 mm	35 mm	45 mm	55 mm	65 mm	75 mm
DN 75	мин. 1,7 (35 mm)	0,45	1,80	2,70	2,75	2,8	2,85	2,90	2,95
DN110	мин. 4,5 (35 mm)	0,40	1,40	1,75	1,80	1,90	1,95	2,00	2,05

Дебита е измерен според EN 1253-2:2015 по т. 5.5.1.2 свободно оттичане

Номинален диаметър	EN 1253	5 mm	15 mm	20 mm	35 mm	45 mm	55 mm	65 mm	75 mm
DN 75	мин. 0,8 (20 mm)	0,70	1,65	2,20	2,30	2,35	2,40	2,45	2,50
DN110	мин. 1,4 (20 mm)	0,70	1,65	1,80	1,95	2,00	2,05	2,10	2,20

HL3100TG Подов сифон за площадки, рамка и решетка от чугун, суха клапа, с фланец, но без гарнитура за хидроизолацията, DN75/110

Данни

Материал	PP/чугун
Отточна тръба	DN75/110, вертикална, за свързване с муфа с гумен уплътнител
Наставка	Рамка от чугун 190 x 190 mm, срязва се по височина 45 - 80 mm
Вход	Решетка от чугун 175 x 175 mm
Затвор против миризми	суха клапа
Стандарт	EN 1253
Клас на натоварване	B - 12,5 t
Допълнителна информация	особено подходящ за гаражи, складове, помещения за отпадъци и асфалтови настилки. За външно отводняване на площадки до 48 м² (DN110) или до 61 м² (DN75), при интензитет на оразмерителния дъжд 400 l/ (s x ha). Запазено място в конструкцията: мин. 220 x 220 мм. Отвор за пробиване: Ø 220 mm.
Допълнително съдържа	Предпазен монтажен капак

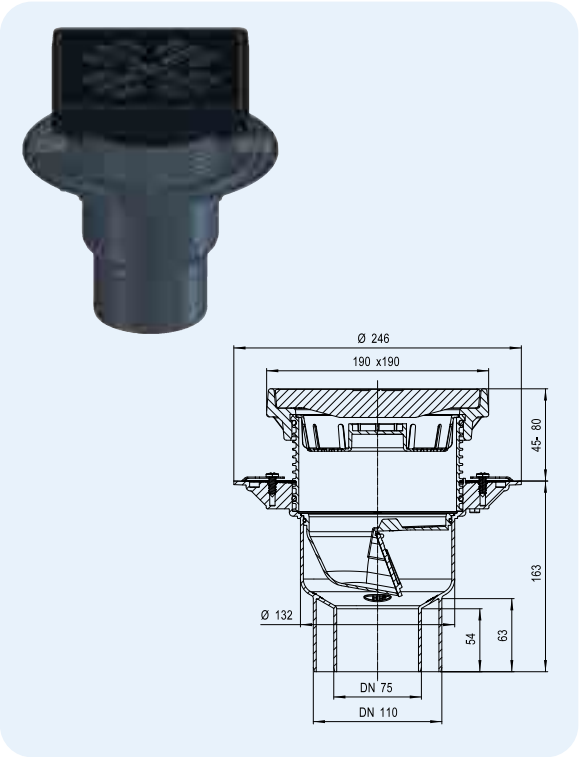

HL-Nr.	Размер	Тегло	EAN	Бр./опак.
3100TG	DN75/110	12405 г	+048755	1

HL3100THG Подов сифон за площадки, рамка и решетка от чугун, суха клапа, с битумна мембрана, DN75/110

Данни

Материал	PP/чугун, заводски заварена битумнба мембрана
Отточна тръба	DN75/110, вертикална, за свързване с муфа с гумен уплътнител
Наставка	Рамка от чугун 190 x 190 mm, срязва се по височина 45 - 80 mm
Вход	Решетка от чугун 175 x 175 mm
Затвор против миризми	суха клапа
Стандарт	EN 1253
Клас на натоварване	B - 12,5 t
Допълнителна информация	особено подходящ за гаражи, складове, помещения за отпадъци и асфалтови настилки. За външно отводняване на площадки до 48 м² (DN110) или до 61 м² (DN75), при интензитет на оразмерителния дъжд 400 l/ (s x ha). Запазено място в конструкцията: мин. 220 x 220 мм. Отвор за пробиване: Ø 220 mm.
Допълнително съдържа	Предпазен монтажен капак

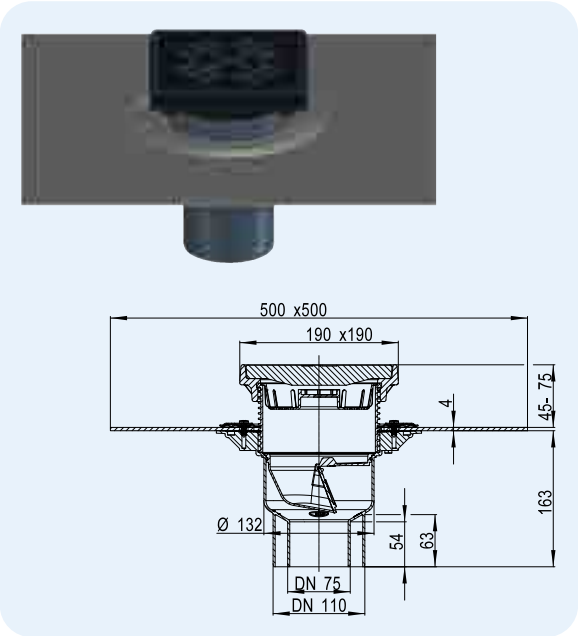

HL-Nr.	Размер	Тегло	EAN	Бр./опак.
3100THG	DN75/110	13740 г	+048762	1

Хидравлична таблица HL3100TG, HL3100THG
Тествани в съответствие с EN 1253-2:2015 по т. 5.5.2.1 черт. 10a) + 10b) по т. 5.5.1.2 черт 9
Дебита е измерен според EN 1253-2:2015 по т. 5.5.2.1 с водосточен клон 3 m

Номинален диаметър	EN 1253	5 mm	15 mm	25 mm	35 mm	45 mm	55 mm	65 mm	75 mm
DN 75	мин. 1,7 (35 mm)	0,45	1,35	2,90	3,00	3,10	3,15	3,20	3,30
DN110	мин. 4,5 (35 mm)	0,55	1,90	2,10	2,20	2,30	2,35	2,40	2,50

Дебита е измерен според EN 1253-2:2015 по т. 5.5.1.2 свободно оттичане

Номинален диаметър	EN 1253	5 mm	15 mm	20 mm	35 mm	45 mm	55 mm	65 mm	75 mm
DN 75	мин. 0,8 (20 mm)	0,55	1,65	2,45	2,80	2,85	2,90	2,95	3,00
DN110	мин. 1,4 (20 mm)	0,40	1,30	1,95	2,15	2,20	2,25	2,30	2,40

HL Сифони за балкони и тераси – Принадлежности – Данни

HL080.8E Листоуловител

Данни

Материал	PP
Допълнителна информация	За неизползваеми отводнявани площи, подходящ за сифони от серии HL80, HL90 и HL310N.2

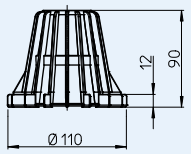

HL-Nr.	Размер	Тегло	EAN	Бр./опак.
080.8E	Ø 110 мм	42 г	+008087	1

HL157 Листоуловител подходящ за водоприемниците от серии HL3100T и HL5100T

Данни

Материал	PP
Допълнителна информация	За неизползваеми отводнявани площи, подходящ за сифони от серии HL3100T и HL5100T

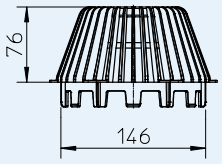

HL-Nr.	Размер	Тегло	EAN	Бр./опак.
157	Ø 146 mm	110 g	+603824	1

HL150 Дренажен пръстен за сифоните за тераси, от серията HL3100T и HL5100T

Данни

Материал	PP
Допълнителна информация	За монтаж между фланеца за хидроизолацията на сифона и удължителя на наставката, с цел да се гарантира достатъчна отводнителна способност на ниво хидроизолация, например при обърнати покривни конструкции, подходящ за серии сифони HL3100T и HL5100T

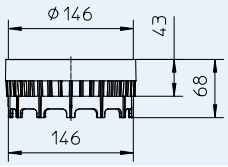

HL-Nr.	Размер	Тегло	EAN	Бр./опак.
150	Ø 146 mm	72 г	+034550	1

HL151 Сито/уловител за речен филц, за сифоните за тераси, от серията HL3100T и HL5100T

Данни

Материал	PP
Допълнителна информация	Плоско сито, което се използва под декинг-настилки за тераси или унипаваж

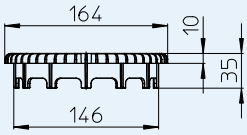

HL-Nr.	Размер	Тегло	EAN	Бр./опак.
151	Ø 146 mm	88 г	+034567	1

HL152 Топлоизолация подходяща за водоприемниците от серията HL5100T

Данни

Материал	EPS
Допълнителна информация	Топлоизолацията се поставя върху тялото на HL5100T и се пристяга с винт и шайба

HL-Nr.	Размер	Тегло	EAN	Бр./опак.
152		220 г	+034574	1

HL153 Топлоизолация подходяща за водоприемниците от серията HL3100T

Данни

Материал	EPS
Допълнителна информация	Топлоизолацията се поставя върху тялото на HL3100T и се пристяга с 2 винта и шайби

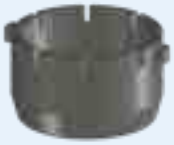

HL-Nr.	Размер	Тегло	EAN	Бр./опак.
153		162 г	+034581	1

HL155 Топлоизолация с вграден нагревател, подходяща за водоприемниците от серията HL5100T

Данни

Материал	EPS
Допълнителна информация	Топлоизолацията се поставя върху тялото на HL5100T и се пристяга с винт, саморегулиращ се нагревателен кабел 40 W/m, 230 V (около 12-14W нагряване), поради характеристиката на кабела не е възможно прегряването на топлоизолацията или сифона

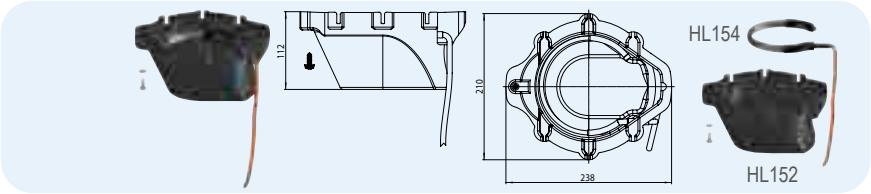

HL-Nr.	Размер	Тегло	EAN	Бр./опак.
155		324 г	+034649	1

HL156 Топлоизолация с вграден нагревател, подходяща за водоприемниците от серията HL3100T

Данни

Материал	EPS
Допълнителна информация	Топлоизолацията се поставя върху тялото на HL3100T и се пристяга с 2 винта, саморегулиращ се нагревателен кабел 40 W/m, 230 V (около 12-14W нагряване); поради характеристиката на кабела не е възможно прегряването на топлоизолацията или сифона

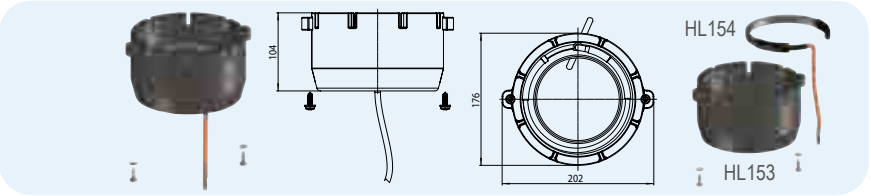

HL-Nr.	Размер	Тегло	EAN	Бр./опак.
156		268 г	+035656	1

HL180 Дренажен пръстен d 110 мм

Данни

Материал	PP
Допълнителна информация	За монтаж между фланеца за хидроизолацията на сифона и удължителя на наставката, с цел да се гарантира достатъчна отводнителна способност на ниво хидроизолация, например при обърнати покривни конструкции, подходящ е за серии сифони HL80, HL90 и HL310N.2

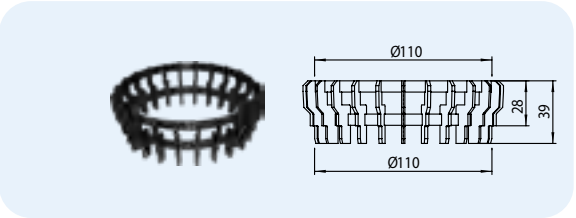

HL-Nr.	Размер	Тегло	EAN	Бр./опак.
180	Ø 110 mm	19 г	+003938	1

HL181 Плоск уловител за речен филц, за сифони от серията HL80, HL90 и HL310N.2

Данни

Материал	PP
Допълнителна информация	Плоск листоуловител, който се използва при декинг-настилки за тераси, филцови настилки или под унипаваж

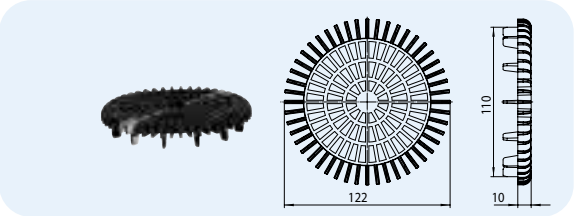

HL-Nr.	Размер	Тегло	EAN	Бр./опак.
181	DN110	44 г	+028993	1

HL82 Нагревател за сифони, комплект

Данни

Допълнителна информация	Саморегулиращ се 18W / 230V нагревателен кабел, удължен с 3-жилен студен кабел, 1 м дълъг, топло-екраниращa лента, топлоизолационна лента и кабелна връзка. Поради саморегулиращата характеристика на отоплителния кабел не е възможно прегряването му. Подходящ е за сифони от серията HL80 и HL310N.2

HL-Nr.	Размер	Тегло	EAN	Бр./опак.
82		430 г	+010820	1

HL619 Фиксиращи планки „FixIt"

Данни

Материал	Неръждаема стомана
Допълнителна информация	За сигурна фиксираща връзка между тялото на сифона и наставката му, подходящи са за всички сифони за тераси и балкони

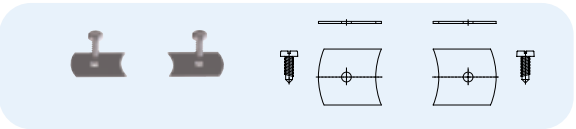

HL-Nr.	Размер	Тегло	EAN	Бр./опак.
619		54 г	+013197	1

HL Барбакани

Базова информация за проектиране и изпълнение

Ако отводняването на плоския покрив или покрив-тераса не е възможно или нецелесъобразно да се изпълни с традиционните водоприемници, тогава се избират барбакани. Прилагат се преди всичко за малки покривни площи, като тераси, балкони и лоджии.

Отвеждането на дъждовната вода извън фасадата на сградата носи със себе си някои предимства в жилищното строителство:
• Топлоизолацията не се нарушава, няма и термомостове
• Няма достъп на каналните миризми вътре в сградата, защото водосточната тръба е извън фасадата
• Спестява се място: няма водосточни тръби вътре в сградата или в подпокривното пространство
• Няма пробив на покрива, а оттам и липса на статично отслабване на покривната конструкция
• По-малко материали, по-кратко монтажно време

Дебит
В сравнение с традиционните водоприемници, барбаканите имат значително по-малък дебит, понеже не може да се използва пълната площ на водния стълб. При топла покривна конструкция, може да се получи до 3 пъти по-висок дебит в сравнение с традиционните барбакани, заради по-ниското разположение на барбакана на нивото на пароизолацията. По този начин барбаканът е свързан както с пароизолацията, така и с хидроизолацията, чрез предвидените за това аксесоари, като входящ елемент HL164 и удължител HL85N(H). Така, заради получения воден стълб (водно налягане) са възможни високи дебити също и с барбакани. Друго предимство на този тип планиране и монтаж е възможността за временно отводняване на пароизолацията по време на строителната фаза, за да се предотврати навлизането на дъждовна вода и влага в сградата. Хидравличните стойности на дебитите за различните монтажни ситуации може да намерите на www.hl.at

Серията HL68 барбакани се състои от 3 различни базови елемента (таблети) и различни принадлежности, с които могат да се реализират всички типове покривни конструкции, включително и обърнатите варианти. По-долу ще намерите разрези на някои от най-често срещаните покривни конструкции.

Съществени норми/Директиви

ÖNorm B2501 ... Отводнителни системи за сгради
DIN 1986-100 … Отводнителни системи за сгради и площадки
EN 12056 ... Гравитационни канализационни системи вътрешно в сгради
ONorm B2209 ... Работа с хидроизолации
ONorm B2200 ... Работа с битумни и полимерни покривни рулонни хидроизолации
ONorm B7209 ... Работа с хидроизолации за сгради
ÖNorm B7220 … Покриви с хидроизолация

Тераса, без топлоизолация, плочи във филцово легло

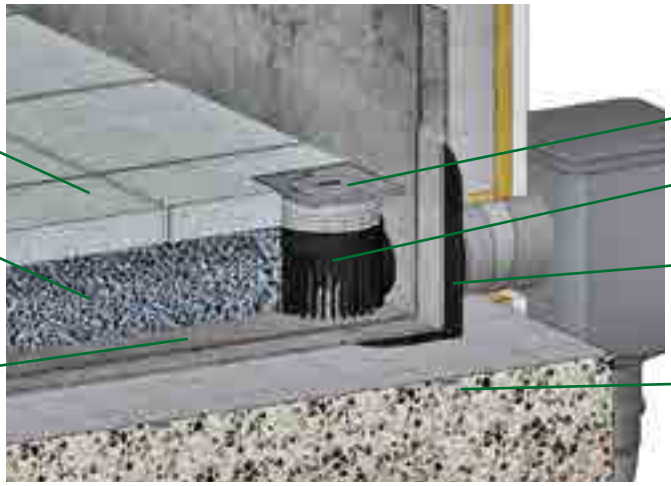

Топла покривна конструкция с покривни плочи във филцово легло

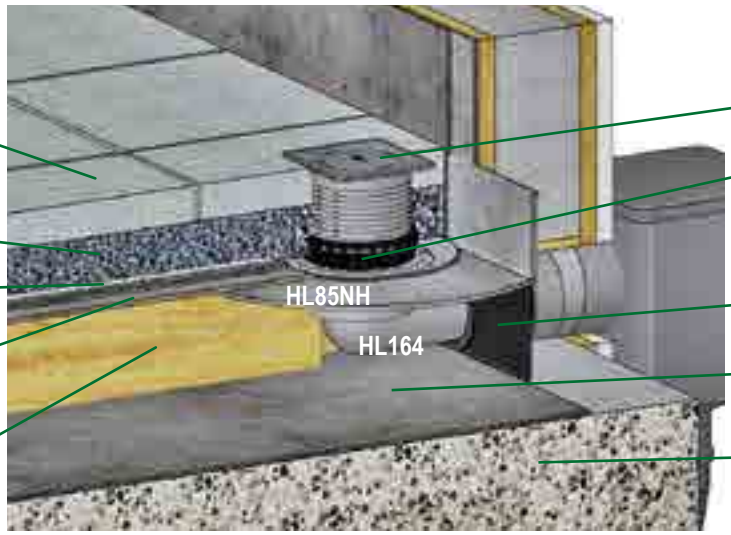

Топла покривна конструкция с алтернативна хидроизолация

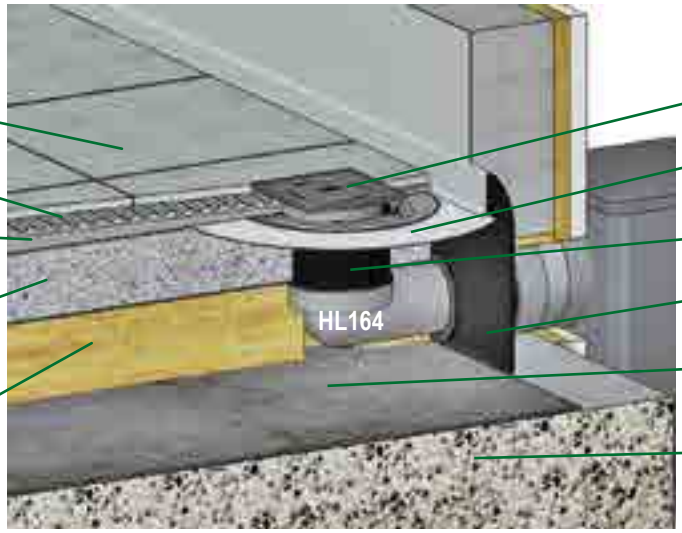

Обърната покривна конструкция

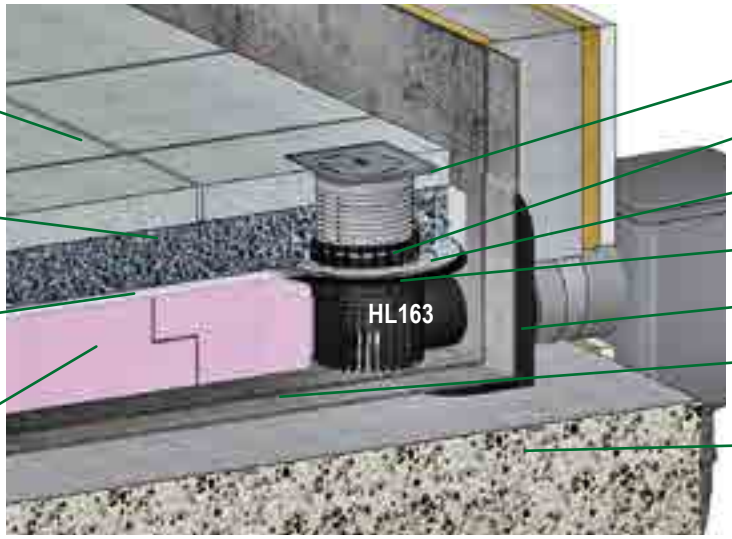

HL Барбакани – монтаж на HL68H.0

Kombinace střešní vtok s bočním odtokem DN75 s atikovým odtokem

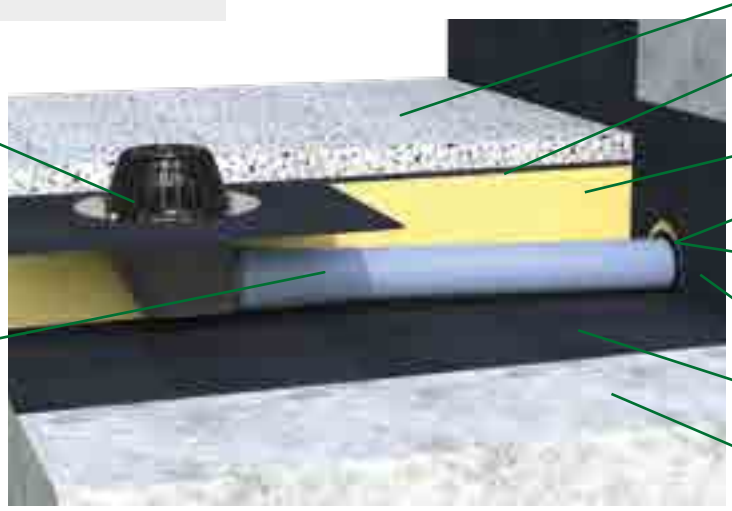

Kombinace střešní vtok s bočním odtokem DN75 s atikovým odtokem

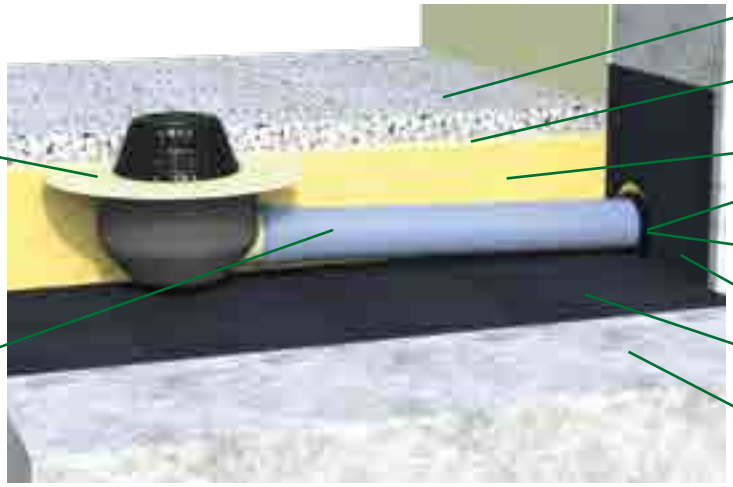

Kombinace terasový vtok s bočním odtokem DN75 s atikovým odtokem

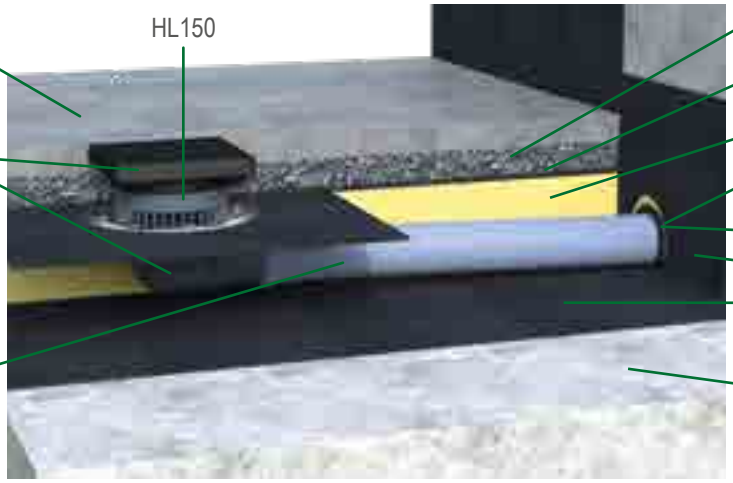

HL Барбакани - Продукти - Данни

HL68H.0 Барбакан с битумна мембрана и PP-отводна тръба

Данни

Дебит	HL68H.0/50: 0,48 l/s HL68H.0/75: 0,61 l/s HL68H.0/110: 0,71 l/s При свободно оттичане и 35 мм височина на водния стълб, още стойности ще намерите на www.hl.at
Материал	PP, битум
Отточна тръба	хоризонтална с 2,5° наклон HL68H.0/50: DN50 HL68H.0/75: DN75 HL68H.0/110: DN110
Фланец за хидроизолацията	заводски заварена битумна мембрана
Препоръчва се за	Рулонни битумни хидроизолации
Допълнителна информация	Запазено място / Отвор за пробиване: 150 x 150 mm / Ø 150 mm

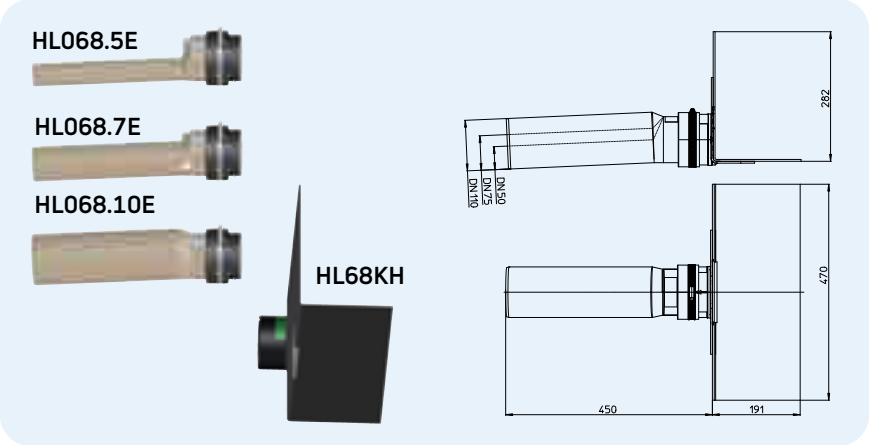

HL-Nr.	Размер	Тегло	EAN	Бр./опак.
68H.0/50	DN50	1662 г	+047529	1
68H.0/75	DN75	1748 г	+047536	1
68H.0/110	DN110	1882 г	+047512	1

HL68F.0 Барбакан с PP-фланец за хидроизолацията и PP-отводна тръба

Данни

Дебит	HL68F.0/50: 0,48 l/s HL68F.0/75: 0,61 l/s HL68F.0/110: 0,71 l/s При свободно оттичане и 35 мм височина на водния стълб, още стойности ще намерите на www.hl.at
Материал	PP
Отточна тръба	хоризонтална с 2,5° наклон HL68F.0/50: DN50 HL68F.0/75: DN75 HL68F.0/110: DN110
Фланец за хидроизолацията	PP, заваряем с горещ въздух
Препоръчва се за	TPO-хидроизолации с химичен базис от PP
Допълнителна информация	Запазено място / Отвор за пробиване: 150 x 150 mm / Ø 150 mm

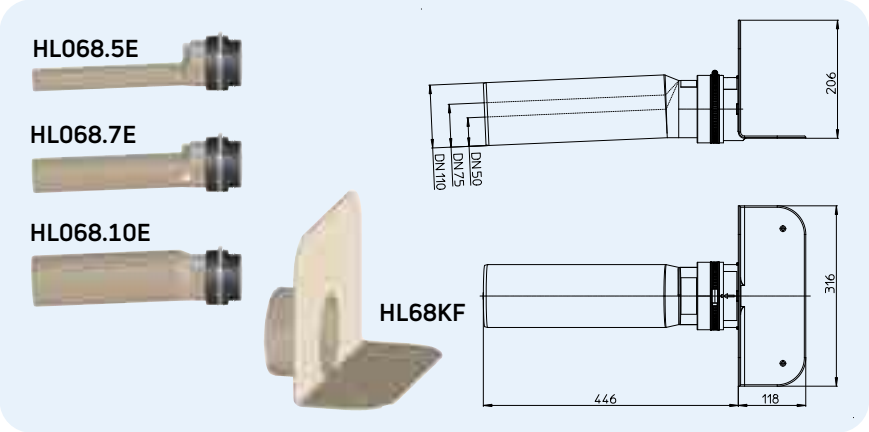

HL-Nr.	Размер	Тегло	EAN	Бр./опак.
68F.0/50	DN50	830 g	+047499	1
68F.0/75	DN75	916 g	+047505	1
68F.0/110	DN110	1050 g	+047482	1

HL68P.0 Барбакан с PVC-фланец за хидроизолацията и PP-отводна тръба

Данни

Дебит	HL68P.0/50: 0,48 l/s HL68P.0/75: 0,61 l/s HL68P.0/110: 0,71 l/s При свободно оттичане и 35 мм височина на водния стълб, още стойности ще намерите на www.hl.at
Материал	PVC, PP
Отточна тръба	хоризонтална с 2,5° наклон HL68P.0/50: DN50 HL68P.0/75: DN75 HL68P.0/110: DN110
Фланец за хидроизолацията	PVC, заваряем с горещ въздух
Препоръчва се за	PVC-хидроизолации
Допълнителна информация	Запазено място / Отвор за пробиване: 150 x 150 mm / Ø 150 mm

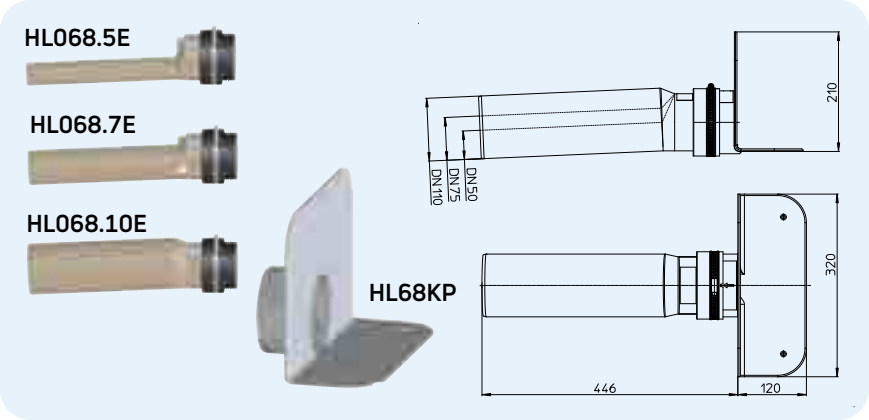

HL-Nr.	Размер	Тегло	EAN	Бр./опак.
68P.0/50	DN50	1090 g	+047598	1
68P.0/75	DN75	1176 g	+047504	1
68P.0/110	DN110	1320 g	+047581	1

Дебити на HL БАРБАКАНИ, в комбинация с различни наставки.

Тествани в съответствие с EN1253-2: 2015, т. 5.5.3.1 чертеж 11а)

Вариант 1

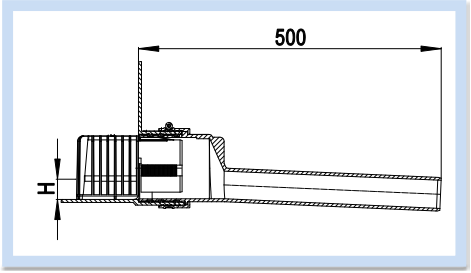

Барбакан HL68H.0/DN, HL68P.0/DN, HL68F.0/DN с листоуловител HL068.1E или листоуловител за аварийно отводняване HL068.1Safe

Вариант 2

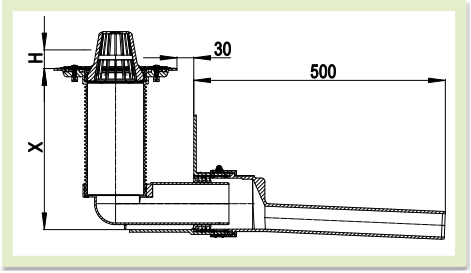

Барбакан HL68H.0/DN, HL68P.0/DN, HL68F.0/DN с входящ елемент HL164, удължител с фланец за хидроизолацията HL85N(H) и висок листоуловител HL080.8E

Вариант 3

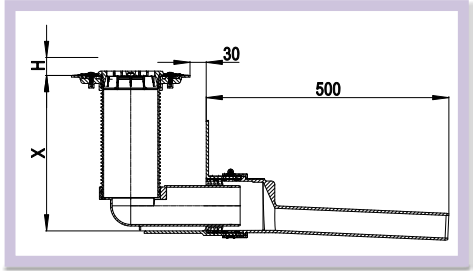

Барбакан HL68H.0/DN, HL68P.0/DN, HL68F.0/DN с входящ елемент HL164, удължител с фланец за хидроизолацията HL85N(H) и предпазна решетка HL181

Вариант 4

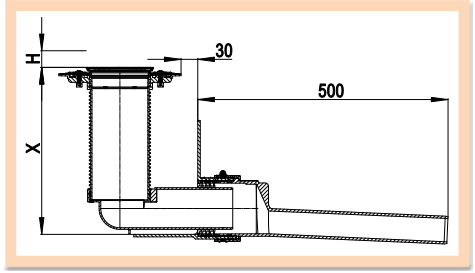

Барбакан HL68H.0/DN, HL68P.0/DN, HL68F.0/ DN с входящ елемент HL164, удължител с фланец за хидроизолацията HL85N(H) и наставка с решетка HL37N

Барбакан с отводна тръба DN 50

		Водни количества (l/s), според височината "H" (mm)											
		5 mm	15 mm	25 mm	**35 mm**	45 mm	55 mm	65 mm	70mm	75mm	80 mm	90 mm	100 mm
Вариант 1	с листоуловител, при водно ниво над фланеца	/	/	0,22	**0,48**	0,74	1,07	1,46	1,61	1,72	1,81	1,96	2
	с АВАРИЕН листоуловител, измерено от 35 mm над фланеца	/	0,33	0,57	**0,89**	1,06	1,14	1,22	1,28	1,31	1,35	1,44	1,52
Вариант 2	X = 110 mm с топлоизолация 110mm висока	–	–	–	**1,78**	–	–	–	–	2	–	–	2,3
	X = 150 mm с топлоизолация 150mm висока	–	–	–	**2,13**	–	–	–	–	2	–	–	2,3
	X = 200 mm с топлоизолация 200mm висока	–	–	–	**2,25**	–	–	–	–	2,48	–	–	2,58
Вариант 3	X = 110 mm с топлоизолация 110mm висока	–	–	–	**1,8**	–	–	–	–	2,08	–	–	2,18
	X = 150 mm с топлоизолация 150mm висока	–	–	–	**1,96**	–	–	–	–	2,08	–	–	2,18
	X = 200 mm с топлоизолация 200mm висока	–	–	–	**2,16**	–	–	–	–	2,43	–	–	2,52
Вариант 4	X = 110 mm с топлоизолация 110mm висока	–	–	–	**1,31**	–	–	–	–	1,76	–	–	1,89
	X = 150 mm с топлоизолация 150mm висока	–	–	–	**1,39**	–	–	–	–	1,76	–	–	1,89
	X= 200 mm с топлоизолация 200mm висока	–	–	–	**1,44**	–	–	–	–	2,2	–	–	2,26

Барбакан с отводна тръба DN 75

		Водни количества (l/s), според височина											
		5 mm l/s	15 mm l/s	25 mm l/s	**35 mm l/s**	45 mm l/s	55 mm l/s	65 mm l/s	70 mm l/s	75 mm l/s	80 mm l/s	90 mm l/s	100 mm l/s
Вариант 1	с листоуловител, при водно ниво над фланеца	/	/	0,34	**0,61**	0,88	1,16	1,61	1,78	2	2,31	2,81	3,12
	с АВАРИЕН листоуловител, измерено от 35 mm над фланеца	/	0,33	0,57	**0,88**	1,2	1,38	1,46	1,61	1,72	1,81	1,93	2,1
Вариант 2	X = 110 mm с топлоизолация 110mm висока	–	–	–	**2,43**	–	–	–	–	2,43	–	–	3,11
	X = 150 mm с топлоизолация 150mm висока	–	–	–	**2,66**	–	–	–	–	2,66	–	–	3,11
	X = 200 mm с топлоизолация 200mm висока	–	–	–	**3,13**	–	–	–	–	3,13	–	–	3,67
Вариант 3	X = 110 mm с топлоизолация 110mm висока	–	–	–	**2,32**	–	–	–	–	2,32	–	–	3,02
	X = 150 mm с топлоизолация 150mm висока	–	–	–	**2,61**	–	–	–	–	2,61	–	–	3,02
	X = 200 mm с топлоизолация 200mm висока	–	–	–	**2,96**	–	–	–	–	2,96	–	–	3,47
Вариант 4	X = 110 mm с топлоизолация 110mm висока	–	–	–	**1,41**	–	–	–	–	1,41	–	–	2,26
	X = 150 mm с топлоизолация 150mm висока	–	–	–	**1,77**	–	–	–	–	1,77	–	–	2,26
	X= 200 mm с топлоизолация 200mm висока	–	–	–	**2,39**	–	–	–	–	2,39	–	–	2,84

Барбакан с отводна тръба DN 110

		Водни количества (l/s), според височината "H" (mm)											
		5 mm l/s	15 mm l/s	25 mm l/s	**35 mm l/s**	45 mm l/s	55 mm l/s	65 mm l/s	70mm l/s	75mm l/s	80 mm l/s	90 mm l/s	100 mm l/s
Вариант 1	с листоуловител, при водно ниво над фланеца	/	0,22	0,42	**0,71**	1,05	1,38	1,8	1,98	2,2	2,48	2,9	3,28
	с АВАРИЕН листоуловител, измерено от 35 mm над фланеца	/	0,32	0,55	**0,83**	1,1	1,30	1,48	1,59	1,65	1,76	1,92	2,03
Вариант 2	X = 110 mm с топлоизолация 110mm висока	–	–	–	**2,4**	–	–	–	–	2,72	–	–	3,03
	X = 150 mm с топлоизолация 150mm висока	–	–	–	**2,72**	–	–	–	–	2,72	–	–	3,03
	X = 200 mm с топлоизолация 200mm висока	–	–	–	**3,11**	–	–	–	–	3,55	–	–	3,66
Вариант 3	X = 110 mm с топлоизолация 110mm висока	–	–	–	**2,3**	–	–	–	–	2,7	–	–	2,96
	X = 150 mm с топлоизолация 150mm висока	–	–	–	**2,65**	–	–	–	–	2,65	–	–	2,96
	X = 200 mm с топлоизолация 200mm висока	–	–	–	**2,96**	–	–	–	–	3,4	–	–	3,53
Вариант 4	X = 110 mm с топлоизолация 110mm висока	–	–	–	**1,41**	–	–	–	–	2,02	–	–	2,23
	X = 150 mm с топлоизолация 150mm висока	–	–	–	**1,56**	–	–	–	–	1,56	–	–	2,23
	X= 200 mm с топлоизолация 200mm висока	–	–	–	**2,39**	–	–	–	–	2,7	–	–	2,82

HL Барбакани – Принадлежности – Данни

HL068.1E Листоуловител за барбакан от серията HL68

Данни

Материал	PP
Допълнителна информация	Подходящ за всички барбакани от серията HL68

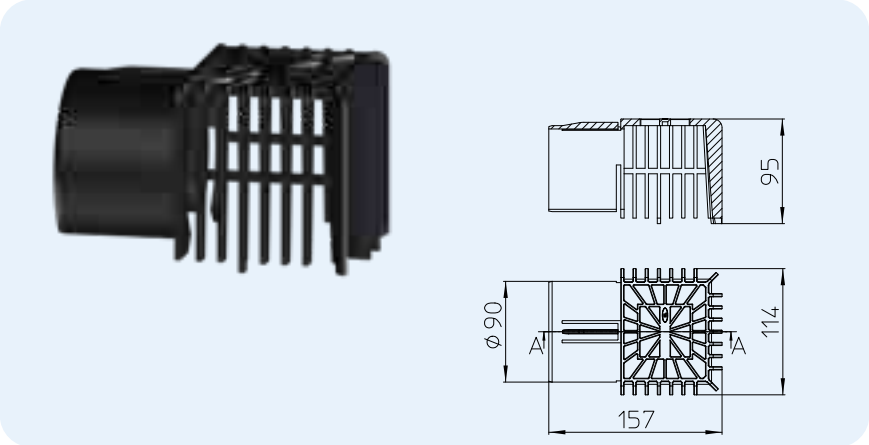

HL-Nr.	Размер	Тегло	EAN	Бр./опак.
068.1E		618 g	+047406	1

HL068.1Safe Листоуловител за авариен барбакан от серията HL68

Данни

Материал	PP
Допълнителна информация	С оформен преливен ръб 35 мм за аварийно отводняване. Подходящ за всички барбакани от серията HL68

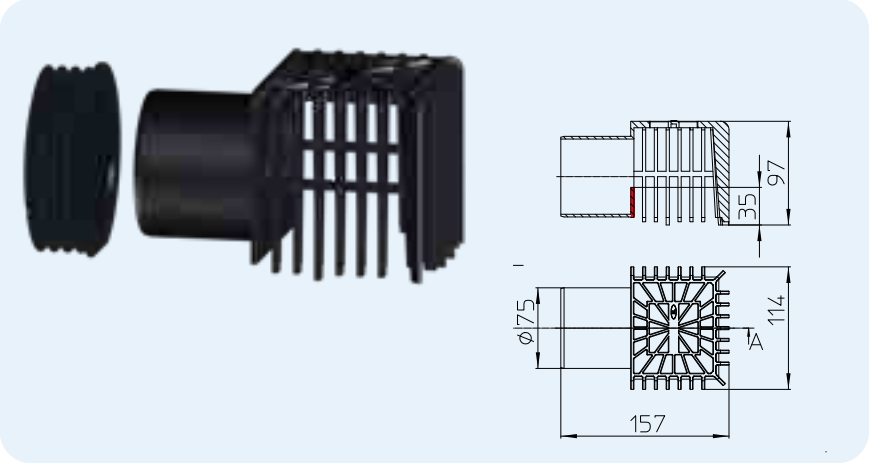

HL-Nr.	Размер	Тегло	EAN	Бр./опак.
068.1Safe		170 g	+047420	1

HL163 Дренажен елемент за барбакан от серията HL68

Данни

Материал	PP
Допълнителна информация	Подходящ за барбакани от серията HL68. За отводняване на ниво хидроизолация, напр. при обърнати покривни конструкции и плочи върху филцово легло или върху дистанционери

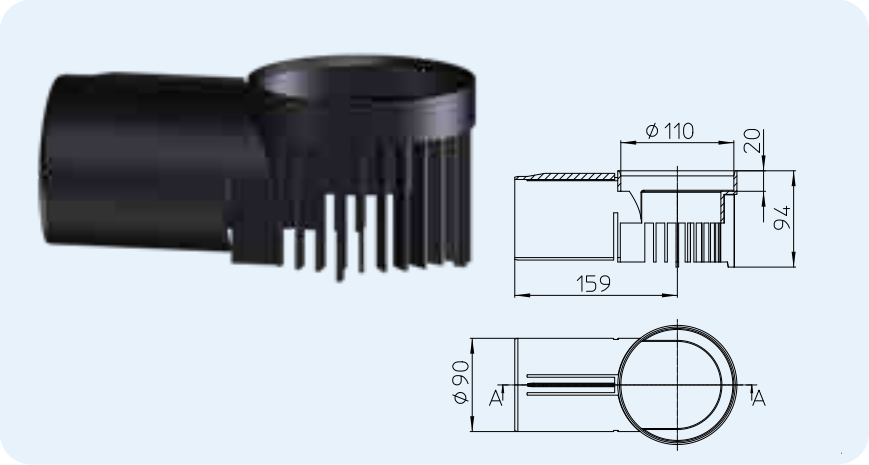

HL-Nr.	Размер	Тегло	EAN	Бр./опак.
163		152 g	+047376	1

HL163Safe Дренажен елемент с преливна функция за барбакан от серията HL68

Данни	
Материал	PP
Допълнителна информация	Подходящ за барбакани от серията HL68 за аварийно преливане с височина 35 мм над нивото на хидроизолацията, напр. при покривни конструкции с плочи върху дистанционери

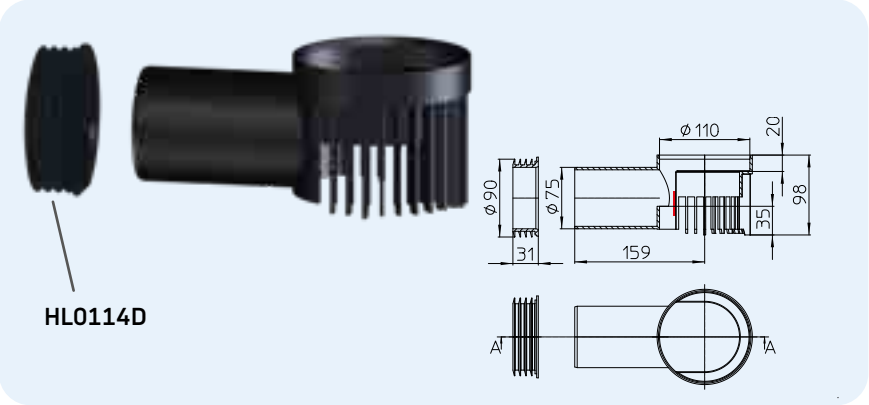

HL-Nr.	Размер	Тегло	EAN	Бр./опак..
163Safe		221 g	+047383	1

HL164 Входящ елемент за барбакан, водоплътен за серията HL68

Данни	
Материал	PP
Допълнителна информация	Входящ елемент за барбакан, водоплътен, използва се напр. за топли покривни конструкции

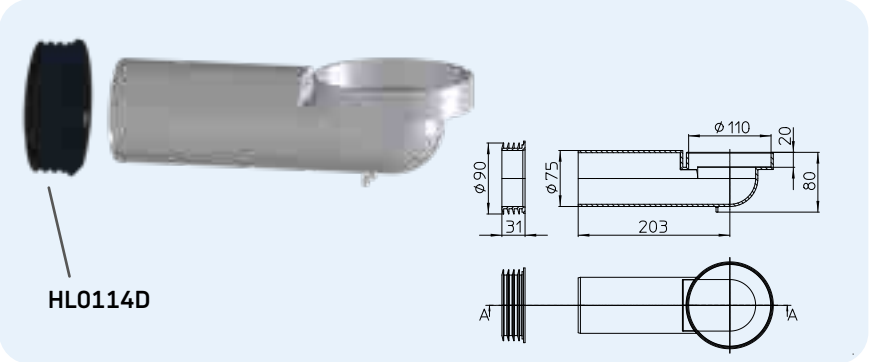

HL-Nr.	Размер	Тегло	EAN	Бр./опак.
164		226 g	+047390	1

HL163.1 Дренажен пръстен за HL164

Данни	
Материал	PP
Допълнителна информация	за отводняване от ниво парозащита, напр. при топла покривна конструкцуия

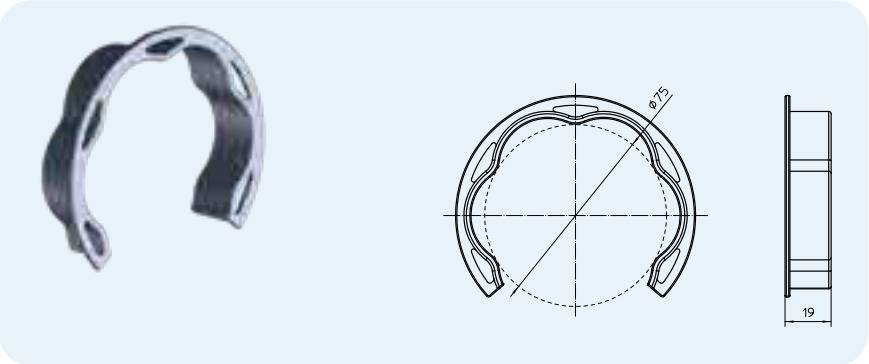

HL-Nr.	Размер	Тегло	EAN	Бр./опак.
163.1	DN 75		+605031	1